KWC EVE
Miscelatore a leva - Cucina - con LEDShine

Modell-Linie: EVE | 10.121.103.000FL ++
Rubinetterie per bagni | Rubinetterie monocomando

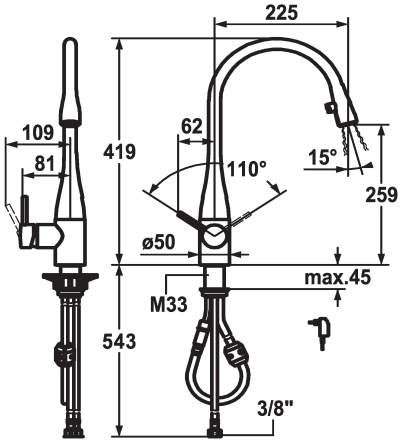

KWC-No.

10.121.103.000FL
chromeline, A 225, tubi flessibili di collegamento, a rete

10.121.103.700FL
acciaio inox, A 225, tubi flessibili di collegamento, a rete

- Posizione della leva possibile a destra o a sinistra
- TouchProtect - protezione dalle scottature grazie al sistema a intercapedine
- Doccino estraibile nascosto
  - Neoperl® Caché®
  - tasto ON/OFF integrato con disattivazione automatica dopo 45 minuti
  - estraibile fino a 600 mm
  - superficie del tubo flessibile abbinata alla superficie della rubinetteria
- Passaggio tubo flessibile, orientabile 320°
- EasyLock - ritorno automatico nella posizione iniziale
- OptimalSpace - ampia zona di lavoro e di lavaggio
- KWC cartuccia M 35
  - con tecnica a dischi in ceramica
  - regolazione continua della portata e della temperatura
- Tubi flessibili di collegamento ⅜"
- Fissaggio tramite raccordo filettato M33 x 1.5
- Foratura ø35 mm
- Entità di fornitura:
  - Alimentatore di rete a spina 100-240 V / tensione di esercizio 6.75 V / lunghezza del cavo 1100 mm
- Portata 10 l/min (3 bar)
  Classe di silenziosità per la rubinetteria I